I 型

Oleo 低能量吸收市场的解决方案

- Oleo产品系列中价格最低、动态容量最小的一款缓冲器
- 具备库存：最短的供货时间、最具竞争力的价格
- 全新的绩效成本设计
- 适用于小于4kJ的应用领域
- 100mm 行程

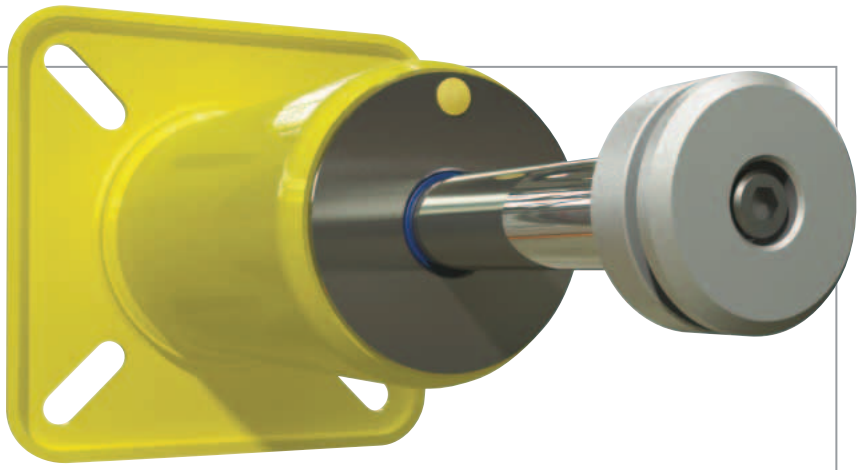

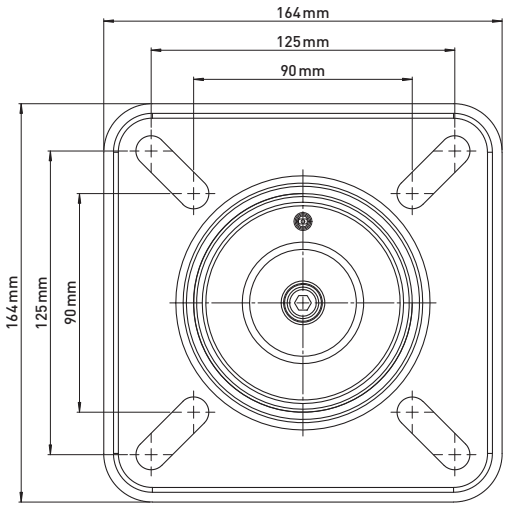

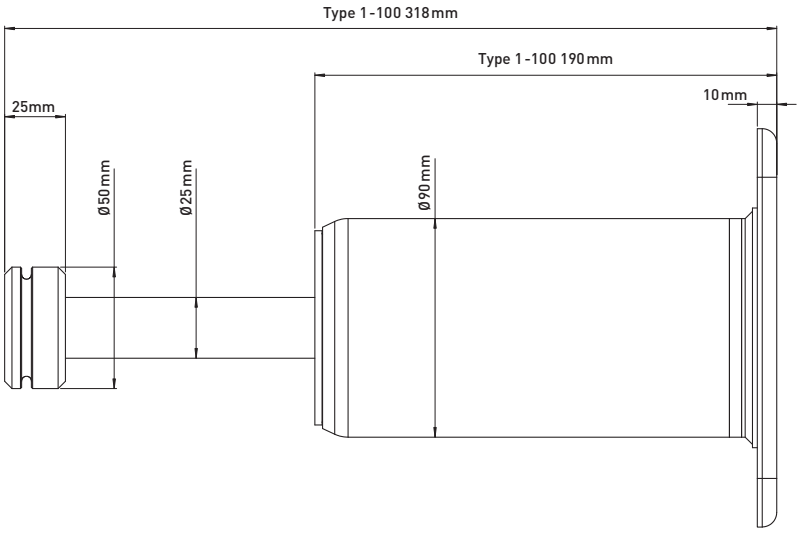

I 型 缓冲器为**Oleo**系列产品，适用于能量较低的应用场合，例如：

- 小型龙门吊
- 仓库
- 钢厂

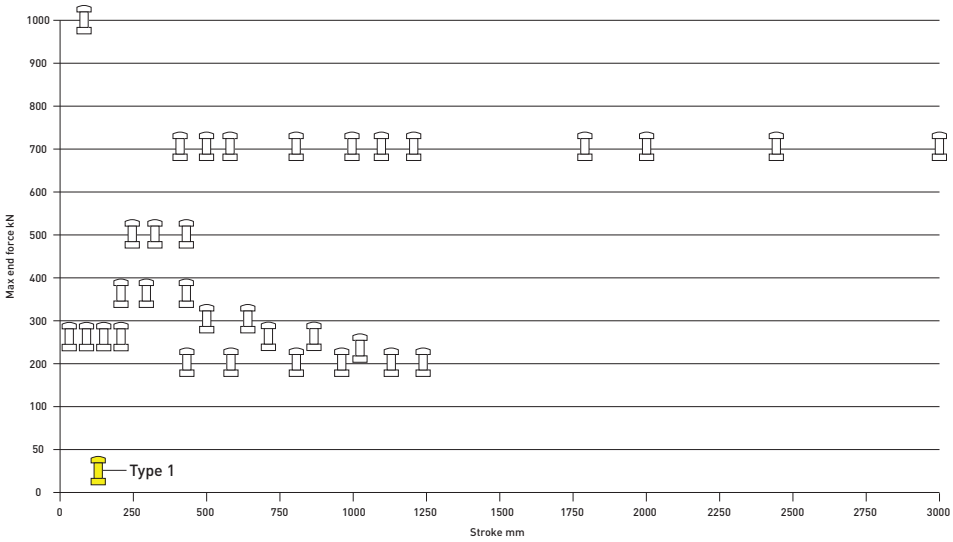

公制表

型号	I 型
尺寸	317 x 134 x 134 mm
最大末端受力	50 kN
能量吸收能力	3.5 kJ
行程	100 mm
最大边角	3.5°
循环耐久性	≥Type 21

英制表

型号	I 型
尺寸	12.48 x 5.27 x 5.27 in
最大末端受力	11,000 lbf
能量吸收能力	2,600 ft.lbf
行程	39.4 in
最大边角	3.5°
循环耐久性	≥Type 21

如需了解更多信息，请与我们联系：
OLEO BUFFERS (SHANGHAI) COMPANY LIMITED
豪乐奥机械设备（上海）有限公司
Plant A15 Xinfei Garden No 3802 Shengang Road
Songjiang Shanghai 201612 PRC
上海市松江区申港路3802号新飞工业园A15厂房 邮编：201612
Tel: +86 21 6776 0688

请访问我们公司网站：**oleo.cn**

技术创新

- 全新的设计使其具备同气液缓冲器同样的可靠性及高效方面的优势，但尺寸更小
- 防尘罩更优惠，但提供同等级别的保护
- 可与各类安装孔兼容